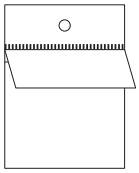

fax
0744-25-4712

ヘッダー付袋（B）見積り依頼書

Semura
Side seal manufacturer
夢をもって可能性に挑戦します
tel.0744-24-0717

☆お客様情報

貴社名			
ご住所			
所属部署		担当者	
TEL		FAX	
E-mail			

☆製品情報（内容により見積もりが変わりますので、できるだけ詳細事項を記入願います。）

形状	当てはまるものに○をつけてください。	テープ付 ・ GZ付 ・ 本体テープ			
生地1		厚み1	#	その他	
生地2		厚み2	#	その他	
品名					
サイズ	W ピッチ mm	H ヘッダー mm	L 表 mm/裏 本体 mm	F フラップ mm	
数量	取りきりの場合 m	限定の場合 枚			
備考					

☆印刷情報

印刷	無し（透明袋） ・ 有り
色数	カラー版 モノクロ版 色
刷面	表刷 ・ 裏刷
ベタ	無し ・ 有り（ 片面 ・ 両面 ）
備考	

☆仕様詳細（大きさ・サイズまでできるだけ詳しく記入してください。）

テープ・糊	無し ・ 有り
エア穴	（ ）Φ（ ）箇所 ※位置指定のある場合は、右図に書き込んでください。
合成紙	無し ・ 有り（透明・パール） （＃150・＃200・＃ ）
GZ	無し ・ 有り（ / ）
備考	

仕様及び詳細

表から見た図

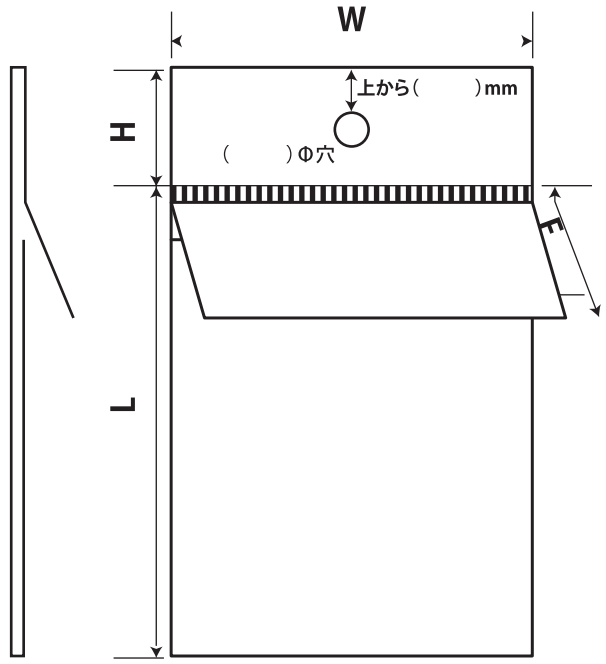

穴の位置・大きさ等、わかりやすく記入してください。

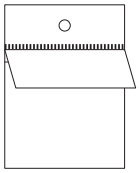

fax
0744-25-4712

ヘッダー付袋（B）見積り依頼書

Semura
Side seal manufacturer
夢をもって可能性に挑戦します
tel.0744-24-0717

☆お客様情報

貴社名	株式会社　○○○○○○○○○○○○○○		
ご住所	奈良県○○○○○○○○○○○○○○		
所属部署	営業部	担当者	瀬村　太郎
TEL	0744-22-1234	FAX	0744-22-1234
E-mail	○○○○○○○@semura.co.jp		

☆製品情報（内容により見積もりが変わりますので、できるだけ詳細事項を記入願います。）

形状	当てはまるものに○をつけてください。	テープ付（○）・GZ付（○）・本体テープ			
生地1	OP	厚み1	# 40	その他	
生地2		厚み2	#	その他	
品名	マスク用ヘッダー袋				
サイズ	W ピッチ 100 mm	H ヘッダー 25 mm	L 表 120 mm/裏 110 mm 本体	F フラップ 40 mm	
数量	取りきりの場合 6,000 m	限定の場合 枚			
備考					

☆印刷情報

印刷	無し（透明袋）・有り
色数	カラー版 モノクロ版　色
刷面	表刷・裏刷
ベタ	無し・有り（片面・両面）
備考	

☆仕様詳細（大きさ・サイズまでできるだけ詳しく記入してください。）

テープ・糊	無し・有り（○）
エア穴	（　　）Φ（　　）箇所 ※位置指定のある場合は、右図に書き込んでください。
合成紙	無し・有り（透明・パール） （#150・#200・#　　）
GZ	無し・有り（20 / 20）
備考	

仕様及び詳細

表から見た図

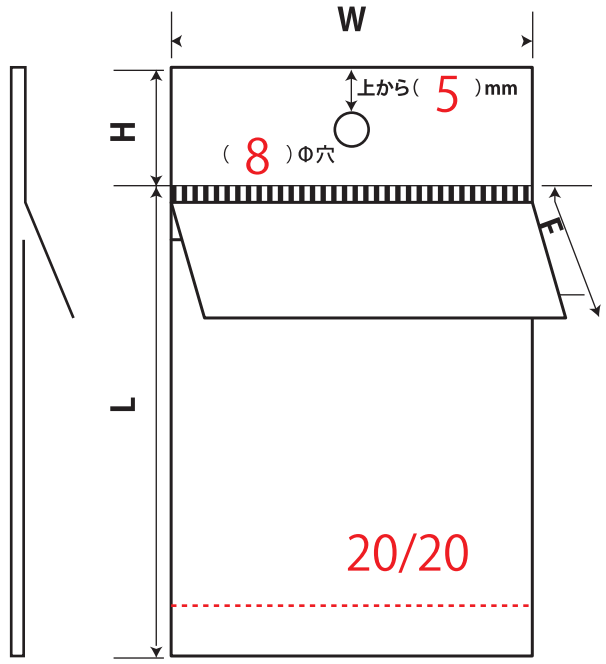

穴の位置・大きさ等、わかりやすく記入してください。